Katalog produktów

3

WIATY PRZYSTANKOWE

FULCO SYSTEM

W Fulco System wierzymy, że...

...jakość życia w dużej mierze zależy od estetyki otoczenia, w którym się funkcjonuje. Dbamy, aby meble miejskie naszej produkcji wyróżniały się ponadczasowym wzornictwem oraz najwyższą jakością wykonania.

Łukasz Siódmok
Prezes Zarządu

DOŚWIADCZENIE:

- *Grupa kapitałowa FULCO działa nieprzerwanie od 2003 roku.*
- *Dostarczyliśmy ok. 10.000 produktów dla ponad 100 istotnych wizerunkowo inwestycji w przestrzeniach publicznych na terenie całego kraju.*
- *Współpracujemy z firmami z całego świata zarówno eksportując nasze produkty na wymagające rynki zagraniczne, jak również wprowadzając do Polski najciekawsze innowacje z całego Świata.*

KOMPLEKSOWE WSPARCIE DLA:

- *Architektów*
- *Samorządów*
- *Zarządców nieruchomości*
- *Firm wykonawczych*
- *Inwestorów*
- *Klientów indywidualnych*

Zapraszamy do kontaktu w celu przedstawienia oferty i zasad współpracy.

Kompleksowo realizujemy nasze produkty

PROJEKTOWANIE

Nasze studio projektowe dba o:
- design (wzornictwo) produktów na najwyższym poziomie
- optymalizację i przygotowanie do produkcji powierzonych projektów i koncepcji
- dokumentację wykonawczą i warsztatową dla zaawansowanych projektów mechanicznych i elektronicznych

Realizujemy także kompleksowo koncepcje zagospodarowania terenu oraz inne opracowania niezbędne do realizacji inwestycji z użyciem naszych produktów i rozwiązań.

PRODUKCJA

W naszych produktach wykorzystujemy m.in.:
- stal czarną i nierdzewną
- drewno w wielu gatunkach, również egzotyczne
- szkło, w tym bezpieczne, ognioochronne, samoczyszczące, dekorowane, z filtrem UV
- beton architektoniczny oraz kamienie i ich konglomeraty
- odlewy metalowe
- laminaty i tworzywa sztuczne
- płyty HPL i HDPE
- rozwiązania oświetleniowe oraz elektroniczne

Zawsze dbamy o jakość materiałów i precyzję wykonania naszych produktów.

MONTAŻ I SERWIS

Realizujemy kompleksowo:
- dostawę do dowolnego miejsca w Polsce
- montaż realizowany przez wykwalifikowanych montażystów
- stałe wsparcie oraz serwis gwarancyjny, jak i pogwarancyjny

REALIZUJEMY TAKŻE PROJEKTY INDYWIDUALNE

Realizujemy ambitne projekty indywidualne na podstawie koncepcji architektonicznej lub wizji inwestora. Oferujemy dokładny kosztorys wykonawczy już na etapie wykonywania prac projektowych. Podejmujemy się także zaawansowanych projektów, w których wykorzystane są różnorodne materiały i technologie, w tym rozwiązania elektroniczne. Realizując indywidualne projekty w naszej firmie mają Państwo gwarancję najwyższej jakości.

Spis treści

INTELI 6

WIT071.00 ▪ 10

WIT071.01 ▪ 11

WIT071.02 ▪ 11

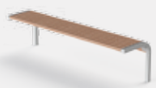
WLIT240 ▪ 12

WLIT241 ▪ 12

WLIT242 ▪ 13

WRIT001 ▪ 13

WCIT002 ▪ 14

WCIT003 ▪ 14

WKIT100 ▪ 15

WKIT101 ▪ 15

WKIT102 ▪ 15

WKIT103 ▪ 15

HOCKEY 16

WHC280.00 ▪ 20

WHC280.01 ▪ 21

WHC280.02 ▪ 21

WHC281.00 ▪ 22

WHC281.01 ▪ 23

WHC281.02 ▪ 23

WLHC244 ▪ 24

WLHC245 ▪ 24

WKHC104 ▪ 28

WKHC105 ▪ 28

WRHC001 ▪ 28

WAHC001 ▪ 27

WAHC002 ▪ 27

WCHC001 ▪ 26

WRHC002 ▪ 26

WZORNIK 56

PRIME 30

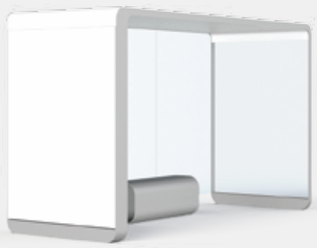
WPR009.00 ▪ 32

WPR009.01 ▪ 33

WPR009.02 ▪ 33

WLPR081 ▪ 34

WLPR248 ▪ 34

KFL061 ▪ 35

KFL006 ▪ 35

LIGHT 36

WLI021.00 ▪ 38

WLI021.01 ▪ 39

WLI021.02 ▪ 39

WLLI249 ▪ 40

WLLI250 ▪ 40

WLLI251 ▪ 40

WKLI106 ▪ 40

WKLI107 ▪ 41

SKALA 42

WSK059 ▪ 46

WCSK001 ▪ 47

WCSK002 ▪ 47

WCSK003 ▪ 48

WCSK004 ▪ 48

WCSK006 ▪ 49

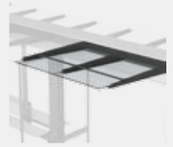
WCSK007 ▪ 49

WLSK253 ▪ 50

WLSK254 ▪ 50

WLSK255 ▪ 50

WRSK005 ▪ 50

TOTEMY 54

R021 ▪ 54

R022 ▪ 54

R023 ▪ 55

*Wiaty z kolekcji **INTELI** to jedne z najnowocześniejszych wiat przystankowych na Świecie! Modułowa konstrukcja pozwala na konfigurację przystanków różnej długości wraz z indywidualnym układem ławek i citylightów.*
Wiaty INTELI przykuwają uwagę swoim ciekawym wzornictwem nawet w wersji podstawowej, jednak jest też dostępna długa lista opcji wyposażenia.

Przystanki **INTELI**gentne

Nowoczesna technologia w Twoim mieście

Wiaty z kolekcji INTELI z ogrzewaniem wykorzystujące panele fotowoltaiczne zainstalowane w Rzeszowie zostały nagrodzone prestiżową nagrodą Award of Technical Innovation 2016! Nagroda przyznawana jest przez europejską organizację CIVITAS zrzeszającą ponad 80 europejskich miast, działając w obszarze nowoczesnych i ekologicznych rozwiązań transportu miejskiego.

W zależności od potrzeb użytkowych wiaty Inteli można wyposażyć w takie elementy jak:

1. Tablica informacji pasażerskiej (DIP/SIP)
2. Oświetlenie panelowe LED
3. Panele fotowoltaiczne (słoneczne)
4. System monitoringu z transmisją na żywo oraz rejestratorem
5. System powiadamiania policji wraz z przyciskiem alarmowym oraz komunikacją głosową
6. Ekran dotykowy
7. Ogrzewanie trójstrefowe (nawierzchnia, ławki, sufit)
8. Klimatyzacja
9. Ładowarka do telefonów (indukcyjna oraz USB)
10. System udogodnień dla osób niepełnosprawnych

WIT071

WIATA PRZYSTANKOWA

kolekcja INTELI

Konstrukcja nośna wykona ze stali czarnej, ocynkowanej i malowanej proszkowo na wybrany kolor z palety RAL.
Element wstęgi opcjonalnie wykonany ze stali nierdzewnej lub lakierowany na inny kolor niż pozostałe elementy konstrukcyjne wiaty.
Dostępne warianty materiałów zadaszenia: poliwęglan, blacha, szkło.
Ściany wypełnione systemowym szkłem bezpiecznym z możliwością naniesienia sitodruku.
Wiata w wersji podstawowej wyposażona w ławkę WLIT240.00 o konstrukcji stalowej i siedzisku drewnianym wykonanym z drewna krajowego lub egzotycznego.
Wiata posiada szeroki asortyment wyposażenia dodatkowego takiego jak: gablota informacyjna, znak D15/D17, podpórka dla pasażerów stojących, ławka i kosz na odpady.

WIT071.00

WIATA PRZYSTANKOWA

kolekcja INTELI

Wymiary: 545 cm x 170 cm x 287,5 cm (3 moduły)

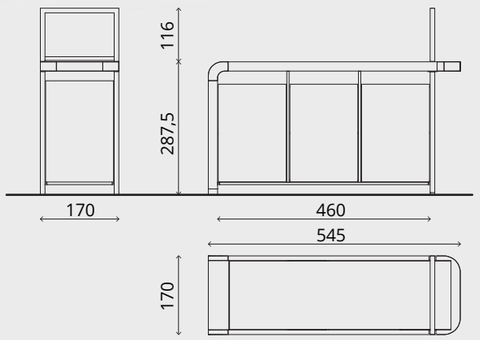

WIT071.01

WIATA PRZYSTANKOWA

kolekcja INTELI

Wymiary: 700 cm x 170 cm x 287,5 cm (4 moduły)

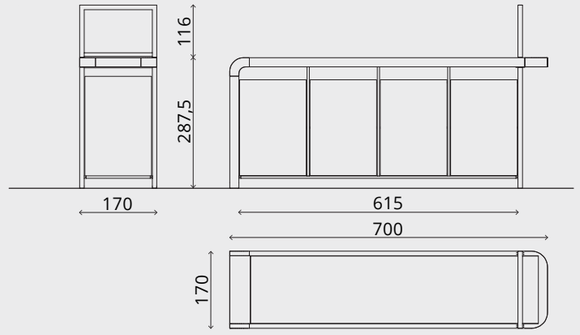

WIT071.02

WIATA PRZYSTANKOWA

kolekcja INTELI

Wymiary: 855 cm x 170 cm x 287,5 cm (5 modułów)

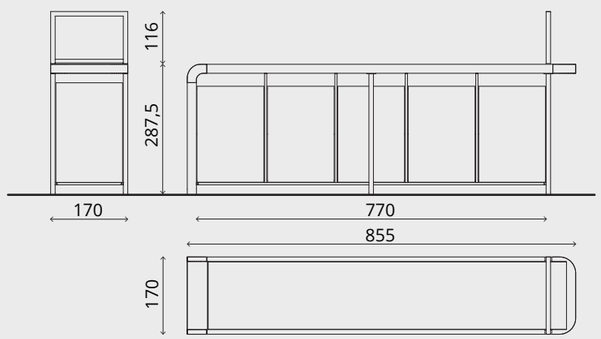

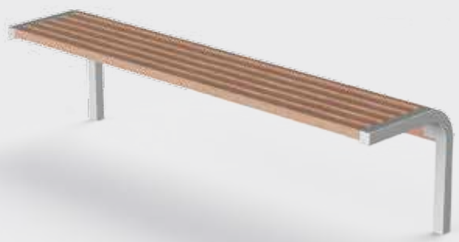

WLIT240

ŁAWKA

Kolekcja INTELI

Konstrukcja ławki wykonana ze stali.
Siedzisko drewniane.
Dostępne opcje materiałowe: n, s, o, e, p.
Wzornik materiałów – str. 56

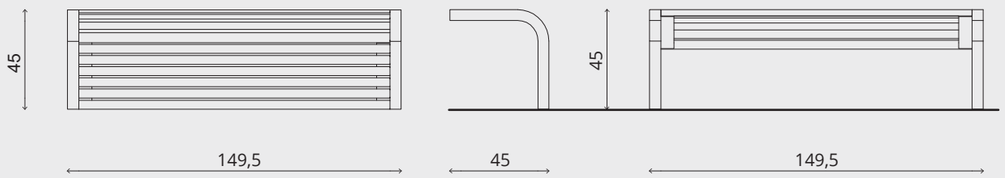

WLIT242

ŁAWKA

Kolekcja INTELI

Konstrukcja ławki wykonana ze stali.
Siedzisko drewniane lub z HPL.
Dostępne opcje materiałowe: n, s, o, h, e, p.
Wzornik materiałów – str. 56

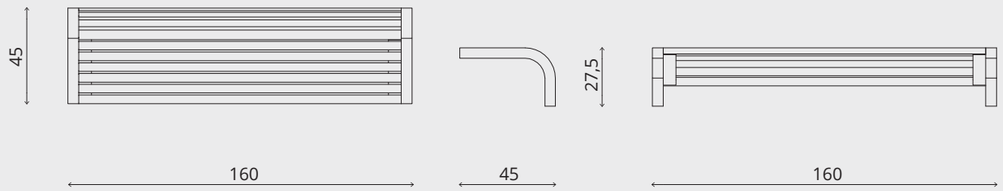

WLIT241

PODPÓRKA

Kolekcja INTELI

Konstrukcja ławki wykonana ze stali.
Siedzisko drewniane.
Dostępne opcje materiałowe: n, s, o, e, p.
Wzornik materiałów – str. 56

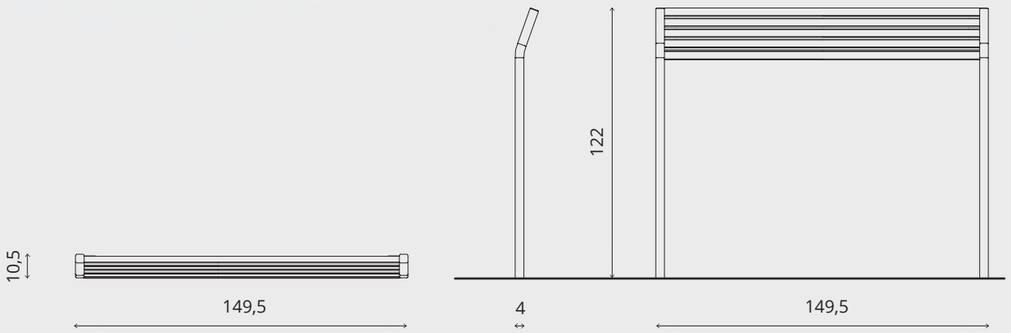

WRIT001

GABLOTA INFORMACYJNA

Kolekcja INTELI

Gablota o konstrukcji stalowej, ocynkowana i malowana proszkowo. Przedni zewnętrzny panel ze szkła hartowanego. Wewnątrz płaszczyzna z plexi do zawieszenia plakatów i rozkładów jazdy. Maksymalny rozmiar zamieszczanego plakatu 115 cm x 175 cm. Wkład jedno lub dwustronny. Drzwi otwierane na bok zabezpieczone dwoma zamkami. Gablota wbudowana w konstrukcję wiaty Inteli. Dostępna opcja z podświetleniem za pomocą modułów LED.

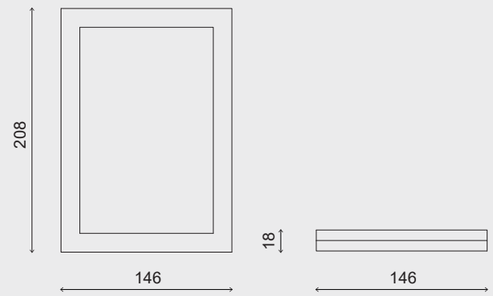

WCIT002

ZNAK D15 / D17

Kolekcja INTELI

Trwały znak D15 lub D17 wbudowany w ramę wiaty ponad jej zadaszeniem. Grafika naniesiona na szybę jest odporna na warunki atmosferyczne. Opcjonalnie możliwość zmiany znaku na dowolną grafikę.

WCIT003

ZNAK D15 / D17

Kolekcja INTELI

Podświetlany znak D15 lub D17 w formie kasetonu wbudowanego w ramę wiaty ponad jej zadaszeniem. Czytelny i ułatwiający lokalizację przystanku również w nocy. Opcjonalnie możliwość zmiany znaku na dowolną grafikę.

Wiaty **INTELI** mogą być wyposażone **w tablice informacji pasażerskiej.**

Korzystamy z najlepszych tablic DIP dostępnych na rynku. Tablice są w pełni kompatybilne z typową infrastrukturą systemów DIP, dlatego mogą pracować nie tylko jako elementy nowych systemów, ale również jako tablice uzupełniające do już istniejących rozwiązań!

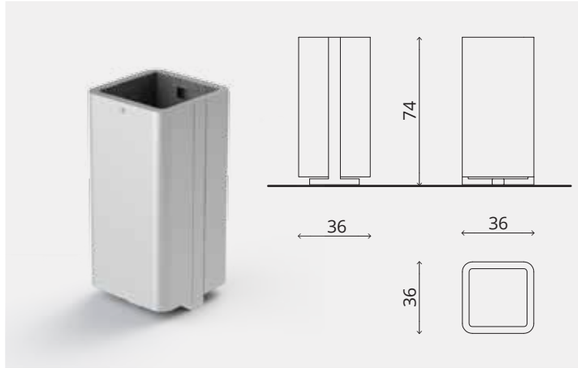

WKIT100

KOSZ

Kolekcja INTELI

Kosz o konstrukcji stalowej. Wkład stalowy ocynkowany. Zamek systemowy.
Dostępne opcje materiałowe: n, s, o.
Wzornik materiałów – str. 56

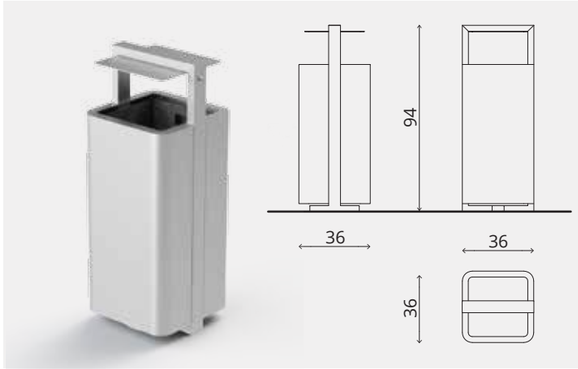

WKIT101

KOSZ

Kolekcja INTELI

Kosz o konstrukcji stalowej. Wkład stalowy ocynkowany. Zamek systemowy.
Dostępne opcje materiałowe: n, s, o.
Wzornik materiałów – str. 56

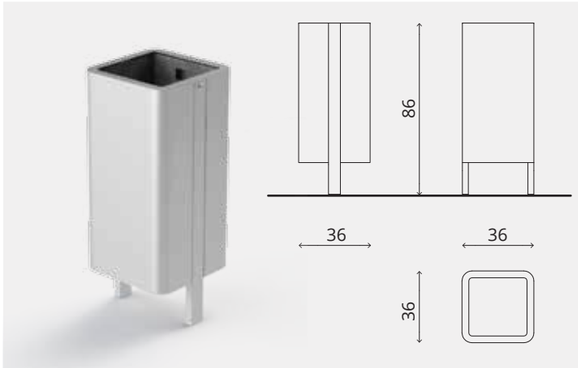

WKIT102

KOSZ

Kolekcja INTELI

Kosz o konstrukcji stalowej. Wkład stalowy ocynkowany. Zamek systemowy.
Dostępne opcje materiałowe: n, s, o.
Wzornik materiałów – str. 56

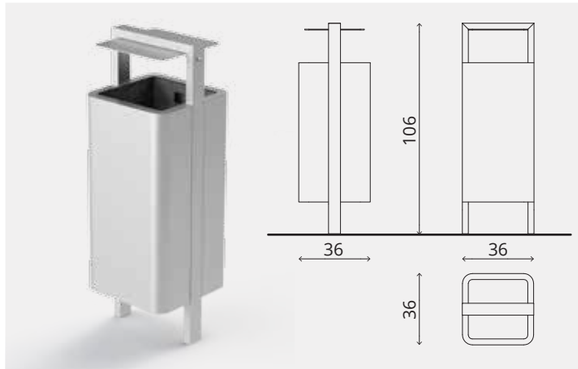

WKIT103

KOSZ

Kolekcja INTELI

Kosz o konstrukcji stalowej. Wkład stalowy ocynkowany. Zamek systemowy.
Dostępne opcje materiałowe: n, s, o.
Wzornik materiałów – str. 56

Zwarta i modułowa konstrukcja wiat z kolekcji ***HOCKEY*** *doskonale sprawdza się w zastosowaniach peronowych i przystankowych. Wiaty oparte o wsporniki przypominające kije hokejowe wbite w transportową mapę miasta, sprawnie i celnie obsługują potrzeby ruchu pasażerskiego. Dostępne w wariantach jedno i dwustronnych. Konstrukcja wiaty oraz produkty oświetlenia i małej architektury uzupełniające kolekcję to kompletne i sprawdzone rozwiązanie infrastruktury przesiadkowej.*

WIATY
HOCKEY
celnie trafiają w potrzeby infrastruktury przesiadkowej

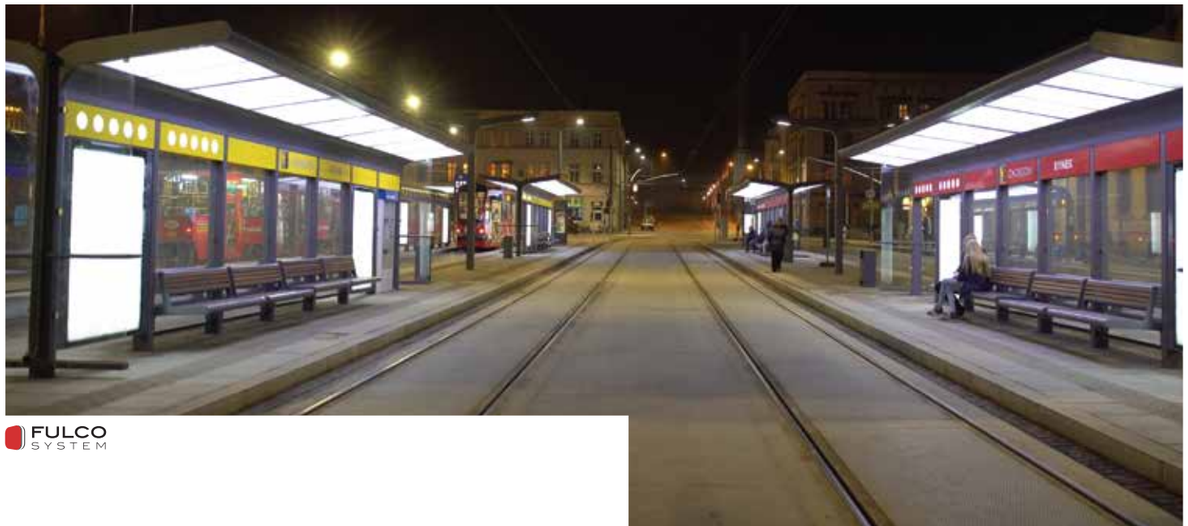

FULCO SYSTEM

W zależności od potrzeb użytkowych wiaty Hockey można wyposażyć w takie elementy jak:

1. Totem ze znakiem D15/D17, numerami linii oraz citylightem
2. Oświetlenie panelowe LED
3. Panele fotowoltaiczne
4. Gabloty
5. Ładowarka do telefonów (indukcyjna oraz USB)
6. Rynna zintegrowana w konstrukcji wiaty
7. Latarnie
8. Dowolna ilość modułów (długość wiaty)
9. Ścianki boczne (owiewki)
10. Ławki i podpórki dla pasażerów
11. Stylizowane kosze na śmieci

WHC280

WIATA PRZYSTANKOWA

kolekcja HOCKEY

Konstrukcja nośna wykonana ze stali czarnej, ocynkowanej i malowanej proszkowo na wybrany kolor z palety RAL. Dostępne materiały zadaszenia: poliwęglan, blacha, szkło. System odprowadzenia wody na tylną ścianę wiaty. Ściany wypełnione szkłem bezpiecznym z możliwością naniesienia sitodruku.
Wiata wyposażona w ławkę WLHC244 o konstrukcji stalowej i siedzisku z tworzywa HPL. Wiata posiada szeroki asortyment wyposażenia dodatkowego, m.in. ładowarki do telefonów oraz system zasilania opartego o odnawialne źródła energii.

UWAGA: Wiaty HOCKEY z uwagi na konstrukcję wspornikową wymagają dostosowania fundamentów do warunków lokalnych!

WHC280.00

WIATA PRZYSTANKOWA

kolekcja HOCKEY

Wymiary: 330 cm x 174 cm x 268 cm (2 moduły)

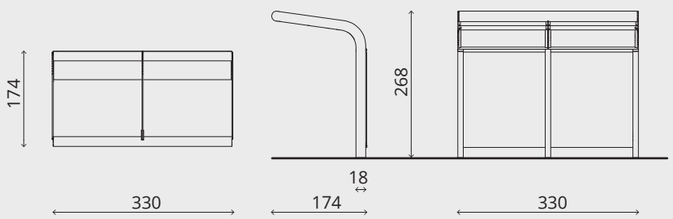

WHC280.01

WIATA PRZYSTANKOWA

kolekcja HOCKEY

Wymiary: 490 cm x 174 cm x 268 cm (3 moduły)

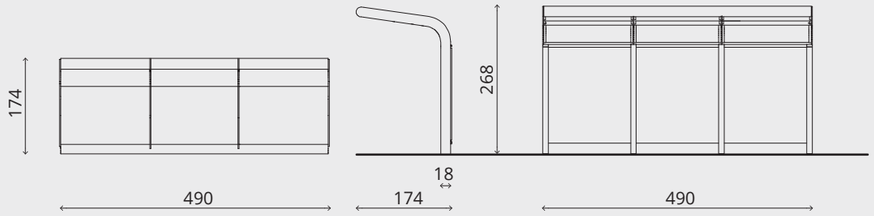

WHC280.02

WIATA PRZYSTANKOWA

kolekcja HOCKEY

Wymiary: 650 cm x 174 cm x 268 cm (4 moduły)

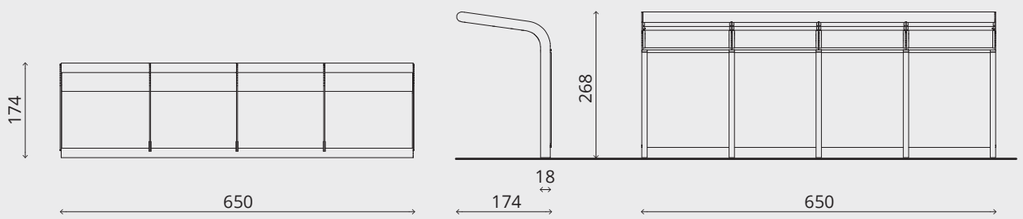

WHC281

WIATA PRZYSTANKOWA DWUSTRONNA

kolekcja HOCKEY

Konstrukcja nośna wykonana ze stali czarnej, ocynkowanej i malowanej proszkowo na wybrany kolor z palety RAL.
Dostępne materiały zadaszenia: poliwęglan, blacha, szkło. System odprowadzenia wody na tylną ścianę wiaty.
Ściany wypełnione szkłem bezpiecznym z możliwością naniesienia sitodruku.
Wiata wyposażona w ławki WLHC244 o konstrukcji stalowej i siedzisku z tworzywa HPL.
Wiata posiada szeroki asortyment wyposażenia dodatkowego.

WHC281.01

WIATA PRZYSTANKOWA

kolekcja HOCKEY

Wymiary: 490 cm x 326 cm x 268 cm (3 moduły)

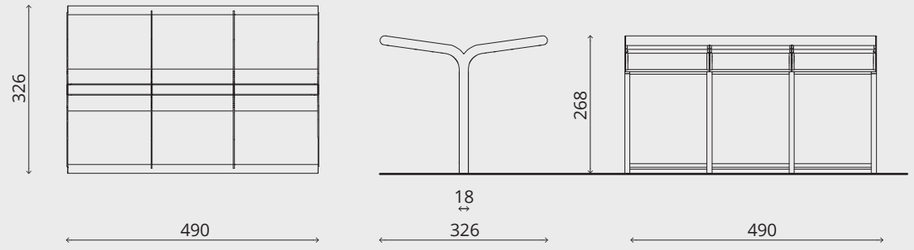

WHC281.00

WIATA PRZYSTANKOWA

kolekcja HOCKEY

Wymiary: 330 cm x 326 cm x 268 cm (2 moduły)

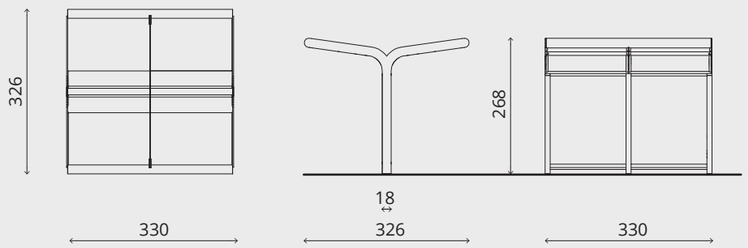

WHC281.02

WIATA PRZYSTANKOWA

kolekcja HOCKEY

Wymiary: 650 cm x 326 cm x 268 cm (4 moduły)

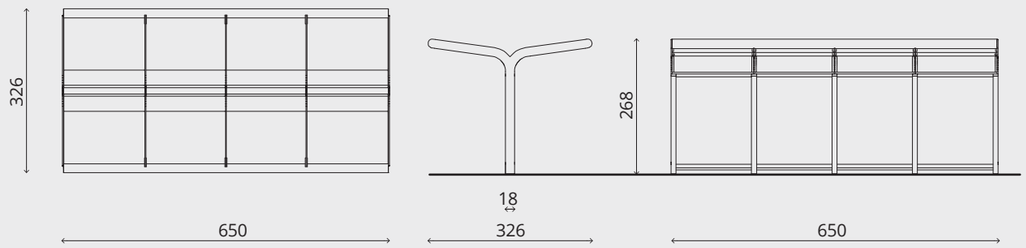

WLHC244

ŁAWKA Z OPARCIEM

kolekcja HOCKEY

Konstrukcja ławki wykonana ze stali. Siedzisko drewniane lub z HPL. Ławka montowana do konstrukcji wiaty Hockey.
Dostępne opcje materiałowe: n, s, o, h, e, p.
Wzornik materiałów – str. 56

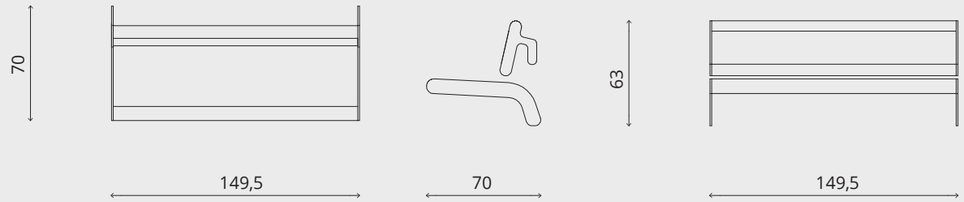

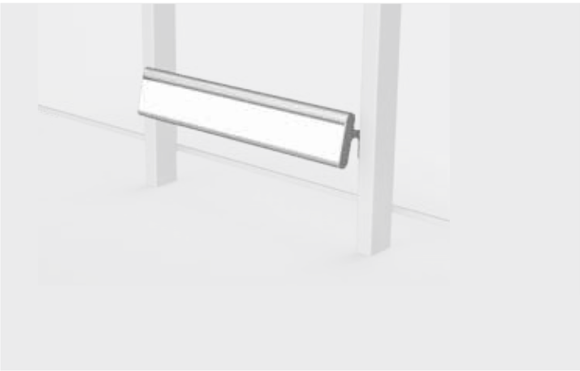

WLHC245

PODPÓRKA

kolekcja HOCKEY

Konstrukcja podpórki wykonana ze stali. Wypełnienie drewniane lub z HPL. Element montowany do konstrukcji wiaty Hockey.
Dostępne opcje materiałowe: n, s, o, h, e, p.
Wzornik materiałów – str. 56

Ławki i podpórki montowane do wiaty Hockey dostępne w różnych opcjach wykończenia:

STAL

DREWNO

PŁYTY HPL

WCHC001

OWIEWKA

kolekcja HOCKEY

Ścianka prostopadła do konstrukcji wiaty wykonana ze stali i szkła bezpiecznego, zabezpiecza pasażerów przed wiatrem, jednocześnie nie ogranicza znacząco światła przejścia. Wyposażona w poręcz osłaniającą przed przypadkowym uderzeniem lub zbiciem szyby. Możliwość zamontowania ścianki na dowolnym ze słupów wiaty Hockey.

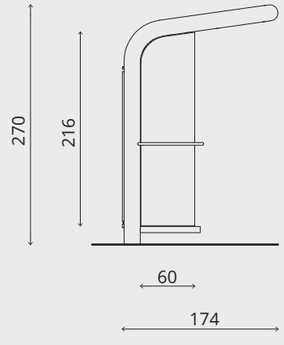

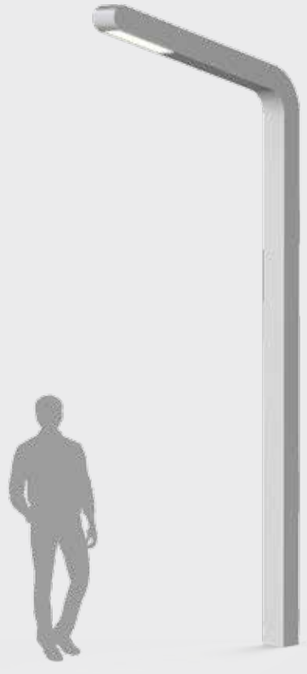

WAHC001

LATARNIA

kolekcja HOCKEY

Wysoka latarnia wykonana ze stali ocynkowanej, malowanej proszkowo na dowolny kolor z palety RAL. Jej kształt idealnie pasuje do wiat z kolekcji HOCKEY, jednak latarnia zdaje egzamin także jako niezależny od wiat element. Wyposażona w oprawę LED: barwa 4200K, jasność 5180lm, współczynnik oddawania barw CRI 80, 46W.

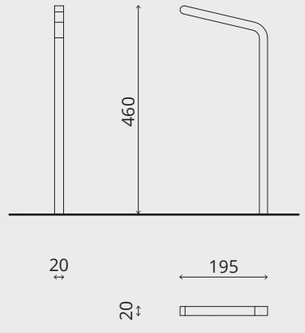

WRHC002

GABLOTA

kolekcja HOCKEY

Gablota wykonana z profili aluminiowych malowanych proszkowo oraz z hartowanego szkła. Wewnątrz płyta z plexi z uchwytami do zawieszenia plakatów. Rozmiar zamieszczanego plakatu 120 cm x 180 cm. Wkład jedno lub dwustronny. Drzwi otwierane na bok zabezpieczone zamkami. Gablota wbudowana w konstrukcję wiaty Hockey. Dostępna opcja z podświetleniem za pomocą modułów LED.

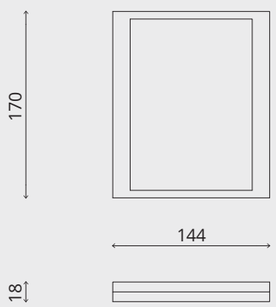

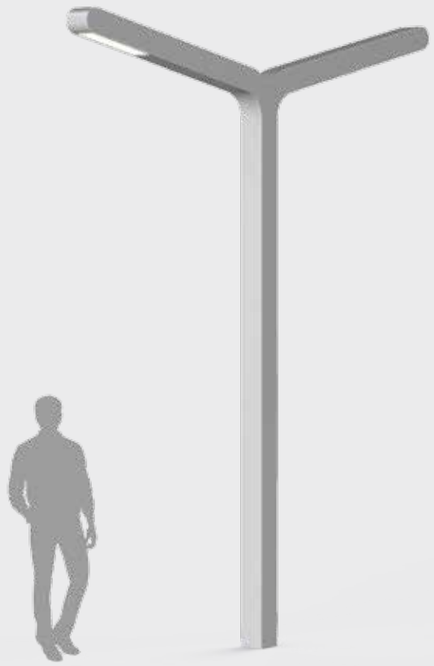

WAHC002

LATARNIA

kolekcja HOCKEY

Podwójna latarnia wykonana ze stali ocynkowanej malowanej proszkowo na dowolny kolor z palety RAL. Jej kształt idealnie pasuje do wiat z kolekcji HOCKEY, jednak latarnia zdaje egzamin także jako niezależny od wiat element. Wyposażona w dwie oprawy LED: barwa 4200K, jasność 5180lm, współczynnik oddawania barw CRI 80, 46W.

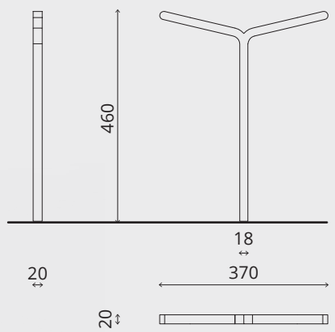

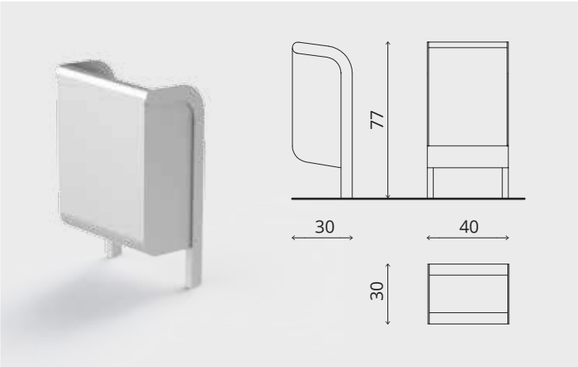

WKHC104

KOSZ

kolekcja HOCKEY

Kosz o konstrukcji stalowej. Wkład stalowy ocynkowany. Zamek systemowy.
Dostępne opcje materiałowe:
n, s, o. Wzornik materiałów – str. 56

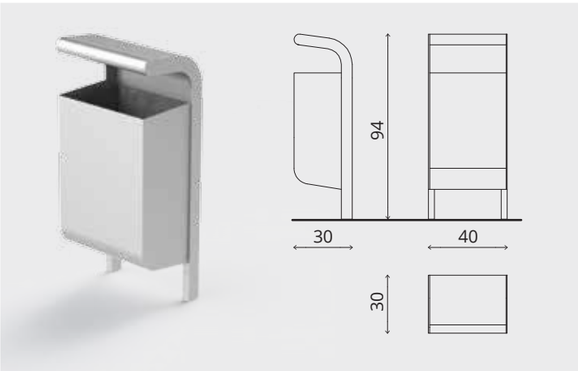

WKHC105

KOSZ

kolekcja HOCKEY

Kosz o konstrukcji stalowej. Wkład stalowy ocynkowany. Zamek systemowy.
Dostępne opcje materiałowe:
n, s, o. Wzornik materiałów – str. 56

WRHC001

TOTEM INFORMACYJNY

kolekcja HOCKEY

Totem wykonany ze stali ocynkowanej i malowanej proszkowo. Możliwość wykończenia w dwóch dowolnych kolorach. Zawiera trwały znak D15 lub D17, indywidualnie dobrane oznaczenia linii oraz kierunków odjeżdżających pojazdów dla pasażerów a także panel reklamowy typu citylight dwustronny o wymiarach 67,8 cm x 135 cm. Panele uchylne wyposażone w dwa zamki. Front panela wykonany z bezbarwnego szkła hartowanego.

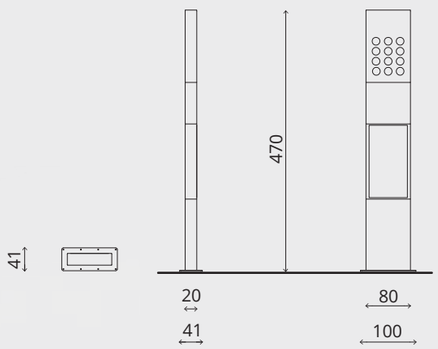

PRIME

pierwszorzędny design

w dobrej cenie

*Kiedy towar klasy premium posiada rozsądną cenę zawsze cieszy się dużą popularnością. Takie właśnie są wiaty **PRIME** – stylistycznie i technologicznie dopracowany projekt, o charakterystycznych asymetrycznych stopach i nowoczesnym, przyjemnym dla oka designie to nasza wiodąca propozycja dla nowoczesnych przestrzeni publicznych. Nietuzinkowe elementy małej architektury tworzą doskonałe otoczenie stylistyczne dla tej pięknej, ale zarazem dostępnej cenowo, rzeźby miejskiej.*
Wiata bardzo dobrze prezentuje się z elementami małej architektury z kolekcji FLOW.

WPR009

WIATA PRZYSTANKOWA

kolekcja HOCKEY

Konstrukcja nośna wykona ze stali ocynkowanej, malowanej proszkowo na wybrany kolor RAL. Zadaszenie wykonane z blachy, poliwęglanu lub szkła z odprowadzeniem wody opadowej na tylną ścianę wiaty.
Ściany wypełnione szkłem bezpiecznym z możliwością naniesienia sitodruku.
Wiata posiada szeroki asortyment wyposażenia dodatkowego takiego jak: gablota informacyjna, podświetlany sufit kasetonowy, znak D15/D17, w standardzie nowoczesna ławka stalowa WLPR081.

WPR009.01

WIATA PRZYSTANKOWA

kolekcja PRIME

Wymiary: 550 cm x 150 cm x 240 cm (4 moduły)

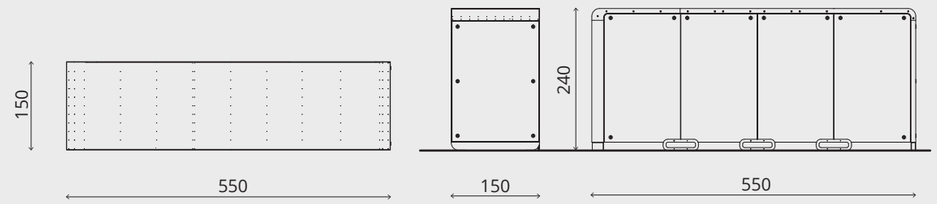

WPR009.00

WIATA PRZYSTANKOWA

kolekcja PRIME

Wymiary: 420 cm x 150 cm x 240 cm (3 moduły)

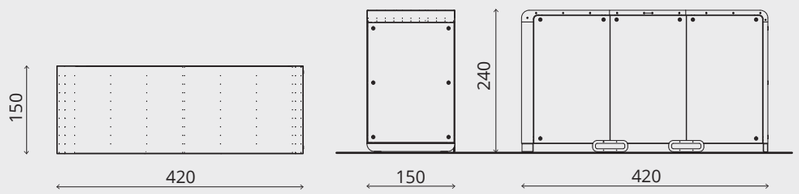

WPR009.02

WIATA PRZYSTANKOWA

kolekcja PRIME

Wymiary: 680 cm x 150 cm x 240 cm (5 modułów)

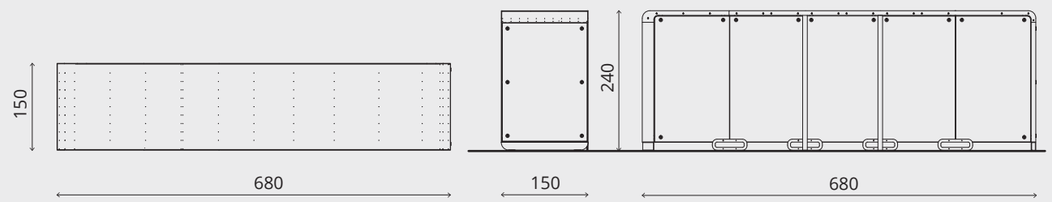

WLPR081

ŁAWKA

kolekcja PRIME

Ławka wykonana ze stali ocynkowanej i malowanej proszkowo. Minimalistyczna i trwała.
Dostępne opcje materiałowe: n, s.
Wzornik materiałów – str. 56

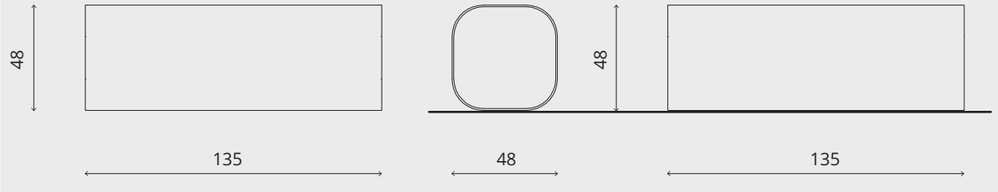

WLPR248

PODPÓRKA

kolekcja PRIME

Konstrukcja podpórki wykonana ze stali z elementem oparcia wykonanym z drewna lub HPL. Delikatna forma.
Dostępne opcje materiałowe: n, s, o, h, e, p.
Wzornik materiałów – str. 56

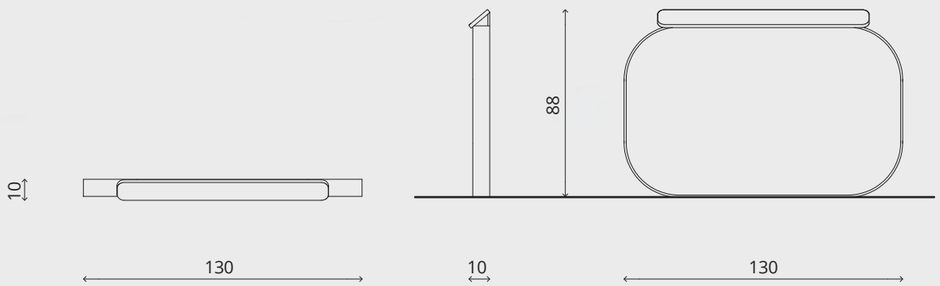

Kolekcja FLOW doskonale pasuje do wiaty **PRIME**

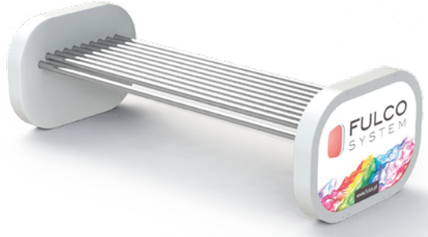

Więcej produktów z kolekcji **FLOW** w katalogu **#1**

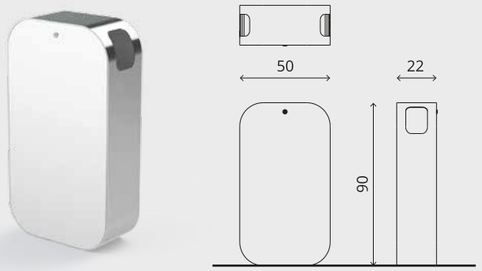

KFL006

KOSZ

FLOW

Kosz wykonany z blachy stalowej ocynkowanej lub nierdzewnej. Wkład stalowy ocynkowany dostępny poprzez zamykany bok. Zamek systemowy. Opcjonalnie dostępna popielnica. Możliwość wykończenia kosza w dwóch dowolnych kolorach.
Dostępne opcje materiałowe: n,s.
Wzornik materiałów – str. 56

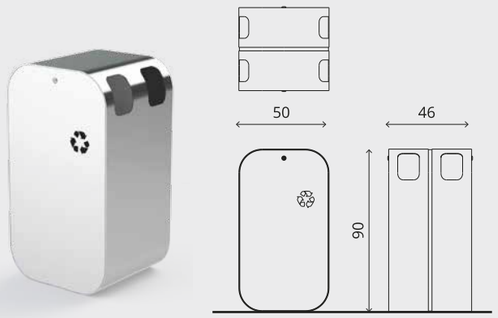

KFL061

KOSZ RECYKLINGOWY

FLOW

Kosz wykonany z blachy stalowej ocynkowanej lub nierdzewnej. Wkład stalowy ocynkowany dostępny poprzez zamykany bok. Zamek systemowy. Możliwość wykończenia kosza w dwóch dowolnych kolorach. Dostępne opcje materiałowe: n,s.
Wzornik materiałów – str. 56

LIGHT

lekkie, uniwersalne i ...
inne niż wszystkie

To jedne z naszych najbardziej uniwersalnych wiat. Delikatna wizualnie, stabilna konstrukcja oraz subtelne zaokrąglenia powodują, że w sposób naturalny wtapia się w otoczenie i wyróżnia spośród konkurencji w tym segmencie cenowym! Warianty modułów i dodatkowe wyposażenie w wersji „light" sprawiają, że to doskonała propozycja dla typowych zastosowań miejskich. Wysoka jakość stali i powłok antykorozyjnych oraz sprawdzona konstrukcja dają gwarancję długiego użytkowania z zachowaniem wysokiego poziomu estetyki. Konstrukcja wiaty umożliwia szybką i tanią eksploatację.

WLI021

WIATA PRZYSTANKOWA

kolekcja LIGHT

Konstrukcja nośna wykona ze stali ocynkowanej i malowanej proszkowo na wybrany kolor RAL. Zadaszenie wykonane z blachy lub poliwęglanu komorowego z odprowadzeniem wody na boczne ściany wiaty.
Ściany wypełnione szkłem bezpiecznym w ujednoliconym formacie ułatwiającym ewentualne wymiany eksploatacyjne.
Ściany posiadają możliwość naniesienia sitodruku.
Wiata wyposażona w ławkę o konstrukcji stalowej i siedzisku drewnianym wykonanym z drewna krajowego lub egzotycznego.

WLI021.01

WIATA PRZYSTANKOWA

kolekcja LIGHT

Wymiary: 600 cm x 155 cm x 240 cm (4 moduły)

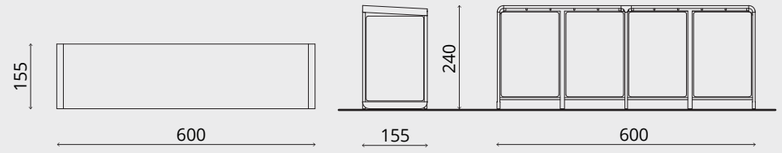

WLI021.00

WIATA PRZYSTANKOWA

kolekcja LIGHT

Wymiary: 304 cm x 155 cm x 240 cm (2 moduły)

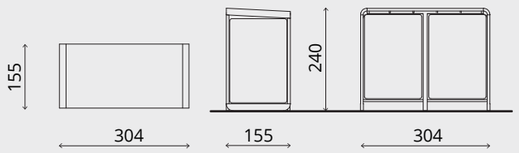

WLI021.02

WIATA PRZYSTANKOWA

kolekcja LIGHT

Wymiary: 897 cm x 155 cm x 240 cm 6 modułów)

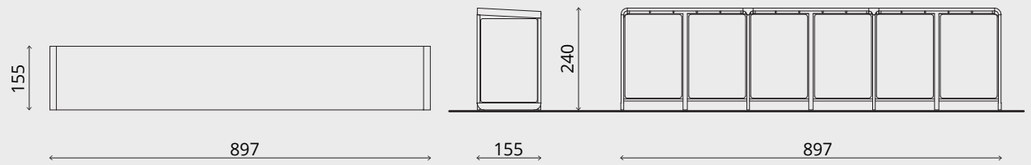

WLLI249

ŁAWKA

kolekcja LIGHT

Konstrukcja ławki wykonana ze stali.
Siedzisko drewniane.
Dostępne opcje materiałowe: n, s, o, e, p.
Wzornik materiałów – str. 56

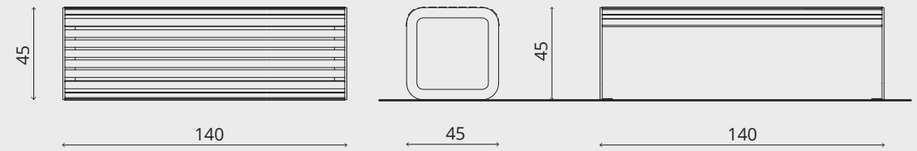

WLLI250

PODPÓRKA

kolekcja LIGHT

Konstrukcja podpórki wykonana ze stali.
Siedzisko drewniane.
Dostępne opcje materiałowe: n, s, o, e, p.
Wzornik materiałów – str. 56

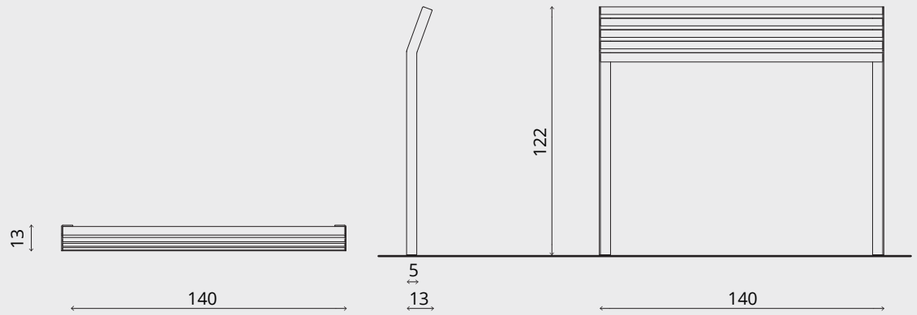

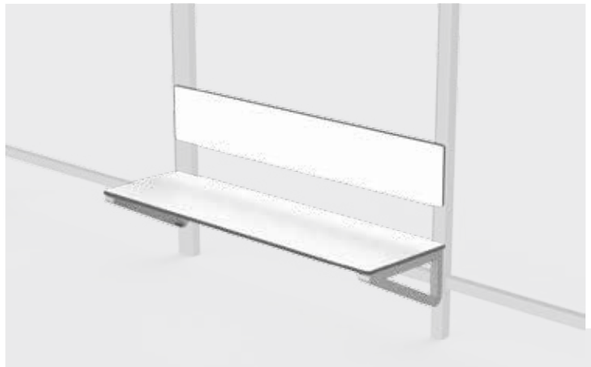

WLLI251

ŁAWKA Z OPARCIEM

kolekcja LIGHT

Konstrukcja ławki wykonana ze stali. Siedzisko drewniane lub z tworzywa HPL.
Dostępne opcje materiałowe: n, s, o, h, e, p.
Wzornik materiałów – str. 56

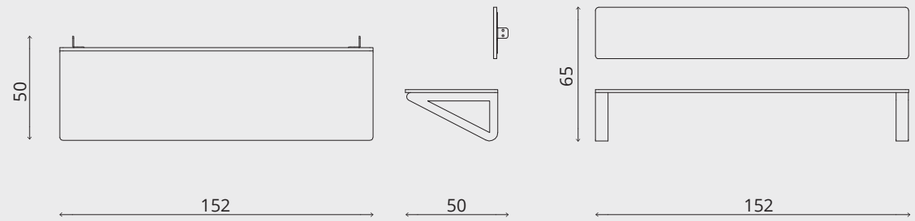

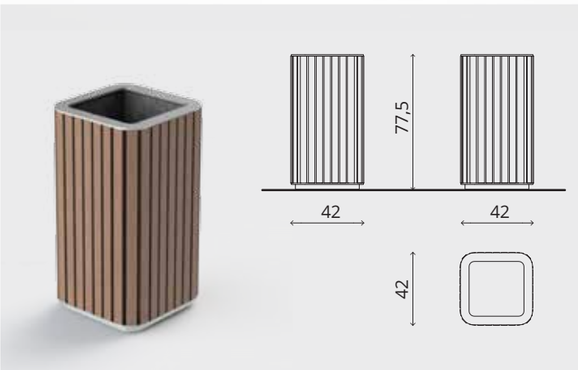

WKLI106

KOSZ

kolekcja LIGHT

Kosz o konstrukcji stalowej.
Wkład stalowy ocynkowany. Zamek systemowy.
Dostępne opcje materiałowe: n, s, o, e, p.
Wzornik materiałów – str. 56

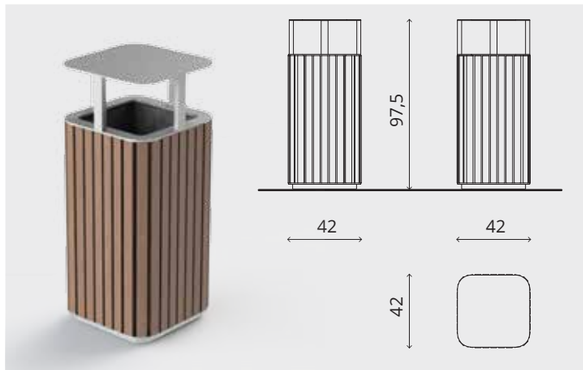

WKLI107

KOSZ

kolekcja LIGHT

Kosz o konstrukcji stalowej.
Wkład stalowy ocynkowany. Zamek systemowy.
Dostępne opcje materiałowe: n, s, o, e, p.
Wzornik materiałów – str. 56

Wiata na **SKALĘ** potrzeb

Różny rozkład natężenia ruchu, różne kształty przestrzeni przeznaczonej do zabudowy oraz różne wielkości i funkcje poszczególnych przystanków sprawiają, że dobranie odpowiednich wiat jest sporym wyzwaniem. Z pomocą przychodzi system wiat **SKALA**, który dzięki możliwości modyfikacji projektu wedle indywidualnych potrzeb klienta sprosta potrzebom w każdej SKALI!

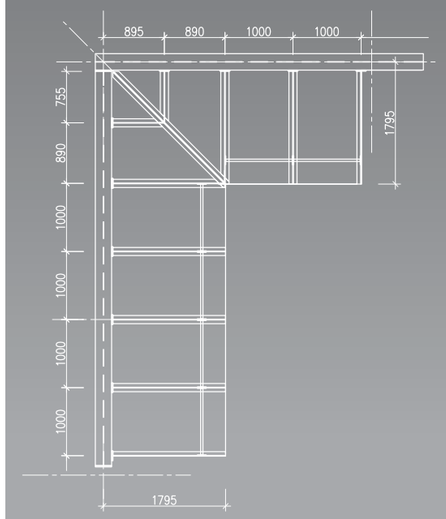

Sprawdzony i użyteczny przekrój statyczny wiat w formie odwróconej litery L lub T umożliwia zestawienie wiat o dowolnej długości i rzucie z góry.

Różnorodne wyposażenie modułów bramowych wiat oraz moduły do realizacji zakrętów przebiegu wiat o 90 stopni, pozwalają na stworzenie nieograniczonej ilości różnorodnych przystanków.

W zależności od potrzeb użytkowych wiaty Skala można wyposażyć w takie elementy jak:

1. Oświetlenie liniowe LED
2. Gablota / Citylight
3. Ładowarka do telefonów (indukcyjna oraz USB)
4. Zintegrowane w konstrukcji odprowadzenie wody
5. Dowolna ilość modułów składających się na długość i kształt wiaty
6. Ścianki boczne
7. Kosze zintegrowane z konstrukcją wiaty
8. System monitoringu
9. Trwałe ławki wykonane standardowo z HPL

WSK059

WIATA PRZYSTANKOWA

kolekcja SKALA

Konstrukcja nośna wykona ze stali ocynkowanej i malowanej proszkowo na wybrany kolor z palety RAL.
Dostępne materiały zadaszenia: poliwęglan, blacha, szkło z nadrukiem ograniczającym padanie promieni słonecznych.
Zintegrowany z konstrukcją wiaty, ukryty system odprowadzenia wody.
Ściany wypełnione szkłem bezpiecznym z możliwością naniesienia sitodruku.
Konstrukcja wiaty zabudowana płytami kompozytowymi.
Wiaty są dostępne w wersji jednostronnej oraz dwustronnej.
Wiata posiada również bogaty asortyment wyposażenia modułów.

UWAGA: Wiaty SKALA (w szczególności jednostronne) z uwagi na konstrukcję wspornikową wymagają dostosowania fundamentów do warunków lokalnych!

WCSK001

MODUŁ BRZEGOWY WIATY

Kolekcja SKALA

Podstawowy moduł zakańczający wiatę. Pokryty płytami kompozytowymi. Opcjonalnie możliwość zamontowania oświetlenia liniowego.

WCSK002

MODUŁ Z KOSZEM

Kolekcja SKALA

Moduł boczny wiaty ze zintegrowanym koszem o konstrukcji stalowej. Wkład stalowy ocynkowany. Zamek systemowy. Konstrukcja obudowana płytami kompozytowymi.

WCSK003

MODUŁ Z KOSZEM RECYKLINGOWYM

Kolekcja SKALA

Moduł zakańczający wiatę zawierający wbudowany kosz recyklingowy o konstrukcji stalowej. Wkład stalowy ocynkowany. Zamek systemowy. Oznaczenia poszczególnych wrzutów zgodnie z aktualnie obowiązującą normą. Konstrukcja obudowana płytami kompozytowymi.

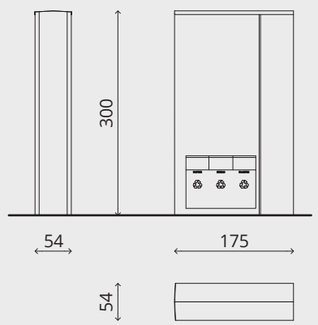

WCSK006

OWIEWKA

Kolekcja SKALA

Ścianka prostopadła do konstrukcji wiaty. Wypełniona szybą z bezpiecznego szkła, z możliwością nadruku dowolnego wzoru na powierzchni szyby, np. w celu ostrzeżenia pasażerów przed przypadkowym uderzeniem.

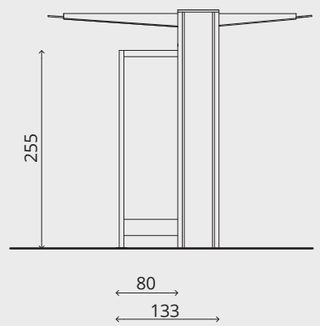

WCSK004

TYLNA ŚCIANA

Kolekcja SKALA

Moduł wiaty tworzący tylną ścianę lub oddzielający dwie strony wiaty. Dostępny jako sama rama lub wypełniony szybą z bezpiecznego szkła. Możliwość nadruku dowolnego wzoru na powierzchni szyby. Materiał: stal ocynkowana i malowana proszkowo na dowolny kolor z palety RAL.

WCSK004.00: rama bez szyby
WCSK004.01: rama z szybą

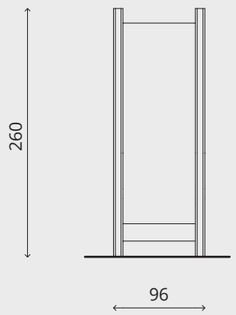

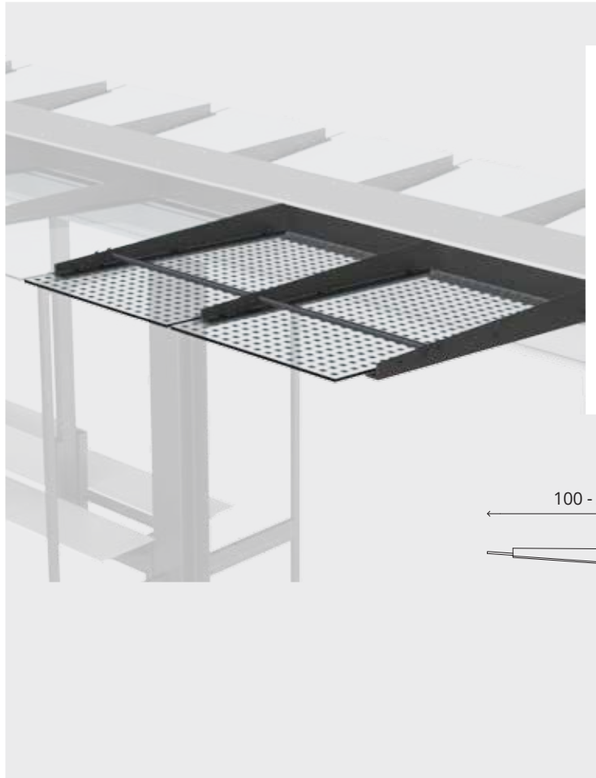

WCSK007

ZADASZENIE

Kolekcja SKALA

Zadaszenie wiaty dwustronne lub jednostronne wykonane w technologii wsporników przeszklonych bezpiecznym szkłem z nadrukiem sitodrukowym ograniczającym padanie promieni słonecznych.
Możliwe dostosowanie głębokości zadaszenia do potrzeb użytkowych w zakresie od 100 do 200 cm.

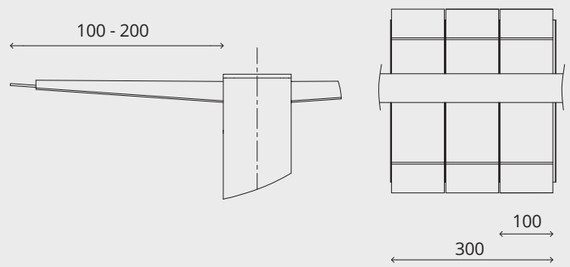

WLSK253

ŁAWKA Z OPARCIEM

Kolekcja SKALA

Konstrukcja ławki wykonana ze stali ocynkowanej i malowanej proszkowo. Siedzisko drewniane lub z HPL.
Dostępne opcje materiałowe: n, s, o, h, e, p.
Wzornik materiałów – str. 56

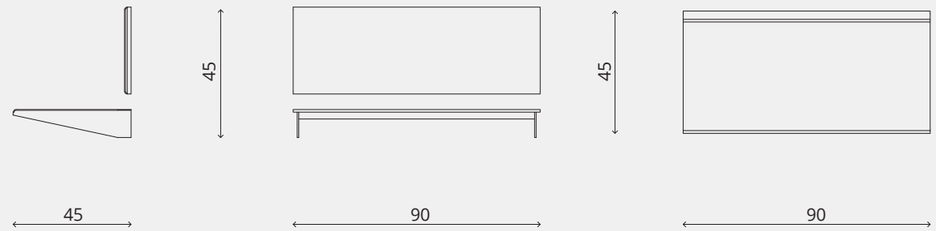

WLSK254

ŁAWKA

Kolekcja SKALA

Konstrukcja ławki wykonana ze stali ocynkowanej i malowanej proszkowo. Siedzisko drewniane lub z HPL.
Dostępne opcje materiałowe: n, s, o, h, e, p.
Wzornik materiałów – str. 56

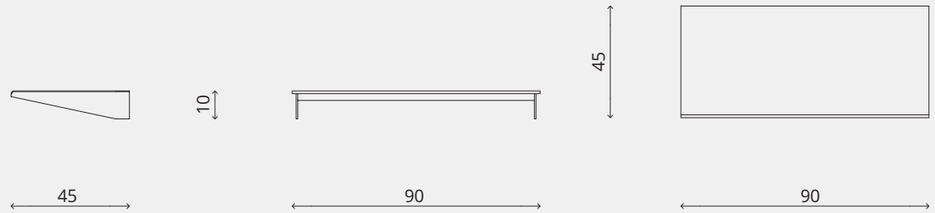

WLSK255

PODPÓRKA

Kolekcja SKALA

Konstrukcja podpórki wykonana ze stali. Siedzisko drewniane lub z HPL.
Dostępne opcje materiałowe: n, s, o, h, e, p.
Wzornik materiałów – str. 56

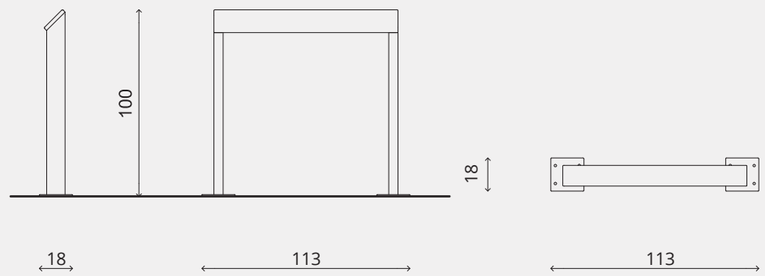

WRSK005

GABLOTA CITYLIGHT

Kolekcja SKALA

Gablota o konstrukcji stalowej malowanej proszkowo z okładziną z płyt kompozytowych. Przedni zewnętrzny panel ze szkła hartowanego. Wewnątrz płaszczyzna z plexi do zawieszenia plakatów i rozkładów jazdy. Maksymalny rozmiar zamieszczanego plakatu 85 cm x 150 cm. Wkład jedno lub dwustronny. Drzwi otwierane na bok zabezpieczone dwoma zamkami. Gablota wbudowana w konstrukcję wiaty Skala. Dostępna opcja z podświetleniem za pomocą modułów LED.

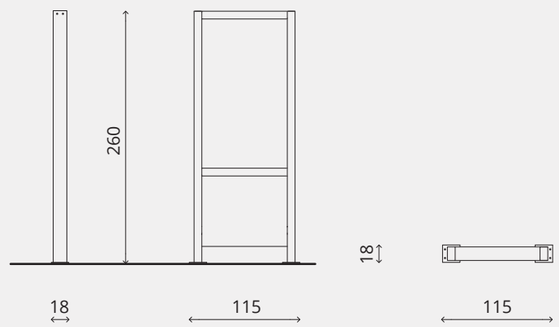

INDYWIDUALNE **PROJEKTY**

Realizujemy indywidualne projekty zaawansowanych konstrukcji stalowych, w tym wiat i zadaszeń.
W zakres naszych kompetencji wchodzą kompleksowe prace projektowe, produkcyjne oraz montażowe.

Wybrane realizacje indywidualne:

Przebudowa centrum Katowic

4 wielkogabarytowe wiaty autobusowe i tramwajowe, w tym z oświetleniem, ogrzewaniem nawierzchni oraz podkotwieniem trakcji

Przebudowa kompleksu dworcowego Gliwice

12 indywidualnie zaprojektowanych wiat łukowych z systemowym przeszkleniem diagonalnym oraz wiszącymi posadzkami szklanymi

Filmy z naszych wybranych realizacji na stronie **www.fulco.pl/youtube**

W parku, na przystanku lub pod biurowcem - wszędzie tam poczuj się

jak w domu

i sprawnie doładuj swoje urządzenie mobilne. Nasza innowacyjna ładowarka indukcyjna wraz z gniazdami USB to doskonała propozycja dla miejsc, gdzie społeczeństwo komunikacyjne znajduje się w ruchu, a od stanu baterii zależy komfort lub bezpieczeństwo.

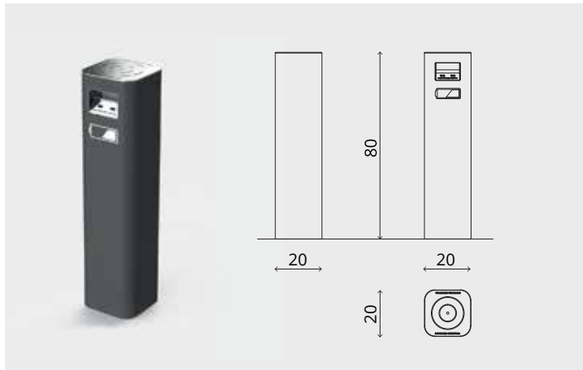

E001

ŁADOWARKA INDUKCYJNA

Ładowarka o konstrukcji stalowej pokryta okładziną z blachy nierdzewnej lub malowanej proszkowo. Górna część służy do indukcyjnego ładowania urządzeń. Dodatkowo porty USB służące do standardowego ładowania. Dostępne opcje materiałowe: n, s, o.
Wzornik materiałów – str. 60

R021

TOTEM INFORMACYJNY WiFi
z możliwością funkcji PARKOMATU

Wielofunkcyjny totem przystosowany do każdych warunków pogodowych (IP66 / ogrzewanie i wentylacja). Wyposażony w dwustronne panele LCD LED, automatyczną kontrolę jasności ekranu, ochronę przeciw aktom wandalizmu, wielopunktowy ekran dotykowy, wbudowane WiFi AP (HotSpot) oraz zewnętrzny port USB 5V pozwalający na naładowanie urządzeń mobilnych. Duża dowolność w wykorzystaniu funkcji totemu jako urządzenia miejskiego, w tym jako informacji miejskiej, biletomatu, terminalu obsługi wybranych funkcji lub parkomatu.
Możliwe zarządzanie funkcjami totemu i jego administracja z każdego miejsca przez przeglądarkę WWW.

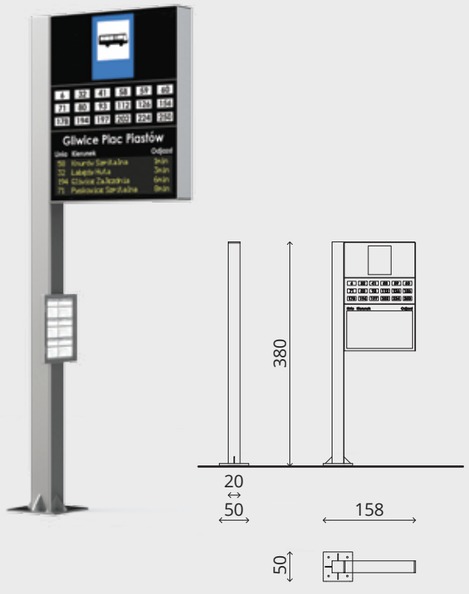

R022

TABLICA INFORMACYJNA

Tablica informacyjna w formie słupa, wyposażona w tablicę DIP (Dynamicznej Informacji Pasażerskiej), oznaczenie nazwy danego przystanku, numery linii oraz znak D15/D17, a także klasyczny rozkład jazdy. Tablica DIP może wyświetlać również informacje przygotowywane przez centrum nadzoru ruchu.

R023

TABLICA INFORMACYJNA

Tablica informacyjna w formie totemu wyposażona w tablicę DIP (Dynamicznej Informacji Pasażerskiej), oznaczenie nazwy danego przystanku, numery linii oraz znak D15/D17, a także klasyczny rozkład jazdy oraz gablotę reklamową lub ekran dotykowy. Tablica DIP może wyświetlać również informacje przygotowywane przez centrum nadzoru ruchu.

WR023.00 wersja podstawowa
WR023.01 wersja podstawowa + ekran
WR023.02 wersja podstawowa + citylight

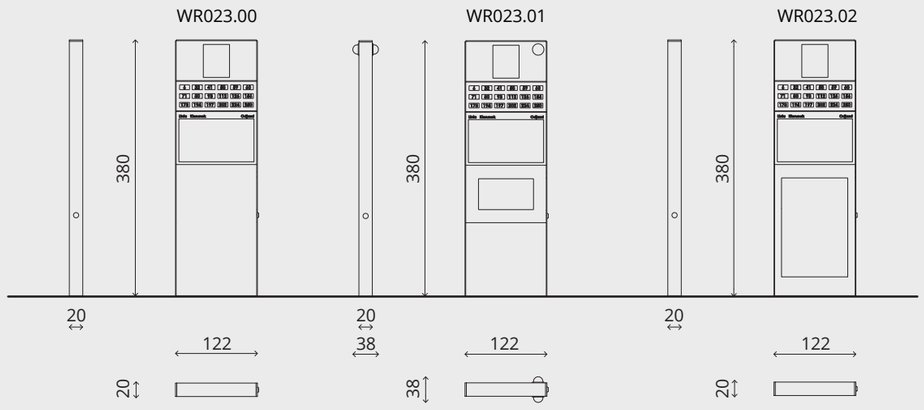

Wzornik

WYJAŚNIENIE OZNACZEŃ MATERIAŁOWYCH, PRZY ZAMÓWIENIU PROSIMY PODAĆ WYKOŃCZENIE:

n – stal nierdzewna	ns – szlif kierunkowy, ne – elektropoler
s – stal ocynkowana, malowana proszkowo	sm – matowy, sp – półmatowy, ss – strukturalny + RAL
o – stal ocynkowana	og – galwanicznie, oo – ogniowo
p – drewno krajowe	pm – modrzew, pj – jesion, pd – dąb + sposób zabezpieczenia
e – drewno egzotyczne	es – sapeli, em – meranti, ej – jatoba + sposób zabezpieczenia
c – stal cortenowska	
h – HPL (kolor lub wzór)	
b – beton architektoniczny	
sz – szkło	Zgodnie ze specyfikacją produktu lub według zamówienia. Hartowane ESG, bezpieczne VSG, z filtrem UV, samoczyszczące, dźwiękochłonne, ognioodporne HTG, dekorowane (grawer lub okleina).
bp – blacha perforowana	Perforacja zgodna z produktem lub dobrana indywidualnie
k – konglomerat	km – marmuru, kg – granitu, kd – dolomit
a – aluminium	
l – laminat	
po – poliwęglan	

DREWNO KRAJOWE
p

modrzew pm

dąb pd

jesion pj

DREWNO EGZOTYCZNE
e

meranti em

jatoba ej

sapeli es

STAL NIERDZEWNA
n

szlifowana ns

elektropolerowana ne

STAL CORTENOWSKA
c

STAL OCYNKOWANA MALOWANA PROSZKOWO
s

mat lub półmat sm, sp

strukturalne ss

BLACHA PERFOROWANA
bp

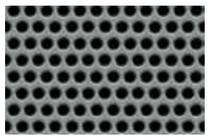

DOSTĘPNE KOLORY

RAL 9006	RAL 9003	RAL 5002	RAL 1028
RAL 9007	RAL 9010	RAL 5005	RAL 2004
	RAL 7035	RAL 5015	RAL 8004
	RAL 7001	RAL 6005	RAL 8015
	RAL 7043	RAL 6002	RAL 3003
	RAL 9005	RAL 6018	RAL 3000
		RAL 1018	RAL 4006

Metaliczne

Na specjalne zamówienie możliwość wybrania dowolnego koloru z palety RAL i PANTONE

BETON ARCHITEKTONICZNY
b

LAMINAT ŻYWICZNO-SZKLANY
l

KONGLOMERAT MARMURU
km

biały

biały alabaster

szary

piaskowy

SZKŁO
sz

POLIWĘGLANY
po

PŁYTY
h

HDPE

HPL

Przedstawiony wzornik ma charakter wyłącznie poglądowy, kolory i materiały na wydruku mogą odbiegać od rzeczywistych. Zaprezentowane w katalogu produkty mogą różnić się w szczegółach od produktu końcowego, w szczególności w zakresie elementów złącznych (takich jak śruby, zawiasy, zamki) oraz podziału i łączenia materiałów, które mogą być zastosowane w odrębny sposób niż pokazany w katalogu.

OPCJE MONTAŻU: A – element wolnostojący, B – element kotwiony do podłoża, C – element kotwiony do betonowych fundamentów, D – element kotwiony przez zabetonowanie, E – montaż elementu do betonowego prefabrykatu, F – element kotwiony do ściany.

JAK ZAMAWIAĆ?

- Przy każdym produkcie znajduje się jego numer oraz dostępne opcje.
- Aby zamówić produkt z katalogu skontaktuj się z naszym działem handlowym i podaj numer interesującego Cię produktu.
- Wybierz również materiał z jakiego ma być wykonany oraz rodzaj wykończenia (tabela oznaczeń materiałowych).
- W razie pytań bądź wątpliwości skontaktuj się z naszym działem handlowym.

tel. 32 305 05 80 handlowy@fulco.pl

FULCO SYSTEM sp. z o.o.
ul. Portowa 16J, 44-100 Gliwice

tel.: 32 305 05 80
biuro@fulco.pl (sprawy ogólne)
handlowy@fulco.pl (sprawy handlowe)

www.fulcosystem.pl

FULCO SYSTEM

www.fulcosystem.pl